HALL A FLOOR PLAN

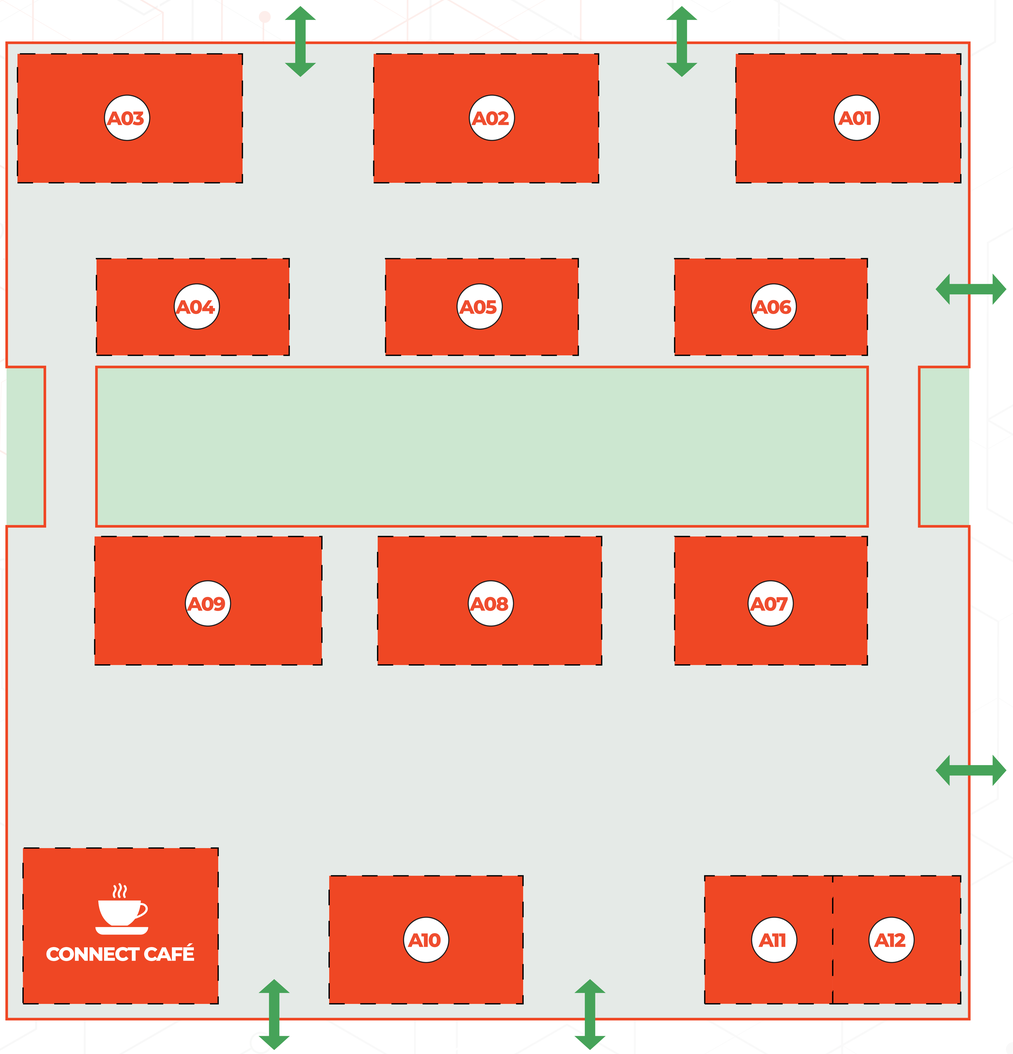

A01 MAROC TELECOM

A02 ORANGE

A03 INWI

A04 ATLAS CLOUD SERVICES

A05 MAROC DATACENTER MDC

A06 ONECLOUD

A07 AGX

A08 SAMSUNG

A09 HUAWEI

A10 HP

A11 SETUP GAME

A12 FÉDÉRATION ROYALE MAROCAINE DES JEUX ELECTRONIQUES (FRMJE)

HALL B FLOOR PLAN

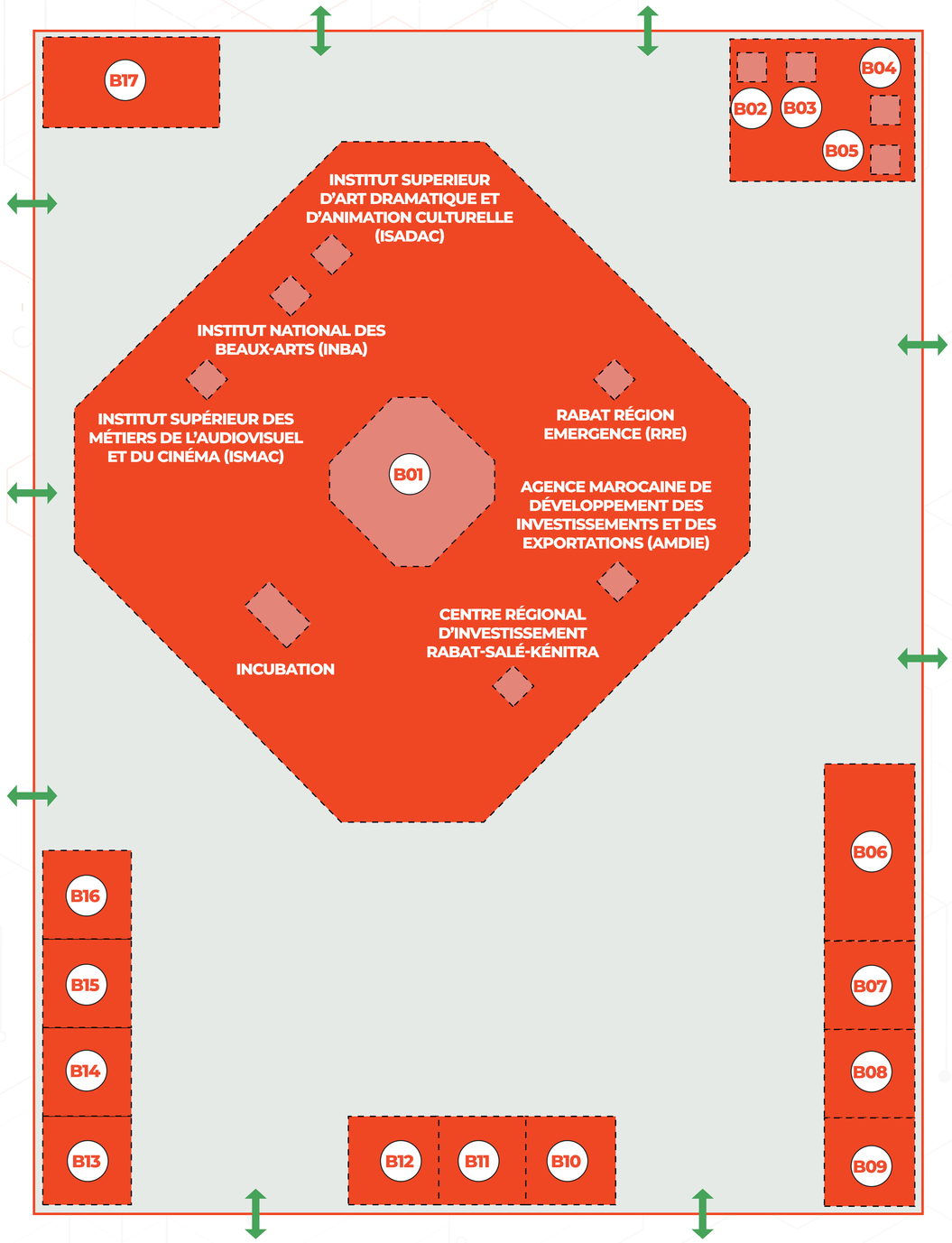

B01 MOROCCO GAMING INDUSTRY PAVILION - MINISTRY OF YOUTH, CULTURE AND COMMUNICATION

B02 COMMISSION NATIONALE DE CONTRÔLE DE LA PROTECTION DES DONNÉES À CARACTÈRE PERSONNEL (CNDP)

B03 DIRECTION GÉNÉRALE DE LA SÉCURITÉ DES SYSTÈMES D'INFORMATION (DGSSI)

B04 L'OFFICE MAROCAIN DE LA PROPRIÉTÉ INDUSTRIELLE ET COMMERCIALE (OMPIC)

B05 LE BUREAU MAROCAIN DES DROITS D'AUTEUR ET DROITS VOISINS (BMDAV)

B06 1337

B07 OBSERVATOIRE MAROCAIN & PANAFRICAIN D'ECONOMIE DU SPORT
INSTITUT DES SCIENCES DU SPORT - UNIVERSITÉ HASSAN 1ER DE SETTAT

B08 UNIVERSITÉ SIDI MOHAMED BEN ABDELLAH DE FÈS

B09 UNIVERSITÉ CHOUAÏB DOUKKALI

B10 UNIVERSITÉ HASSAN II DE CASABLANCA (UH2C)

B11 UNIVERSITÉ IBN TOFAÏL

B12 UNIVERSITÉ MOHAMMED V DE RABAT

B13 UNIVERSITÉ MOULAY ISMAÏL

B14 ECOLE SUPÉRIEURE D'INFORMATIQUE ET DU NUMÉRIQ0UE

UNIVERSITÉ INTERNATIONALE DE RABAT - UIR

B15 VIDEO GAME CREATOR - INSTITUT FRANÇAIS DU MAROC X MJCC

B16 VIDEO GAME INCUBATOR - INSTITUT FRANÇAIS DU MAROC X MJCC

B17 OFFICE DE LA FORMATION PROFESSIONNELLE ET DE LA PROMOTION DU TRAVAIL (OFPPT)

HALL C FLOOR PLAN

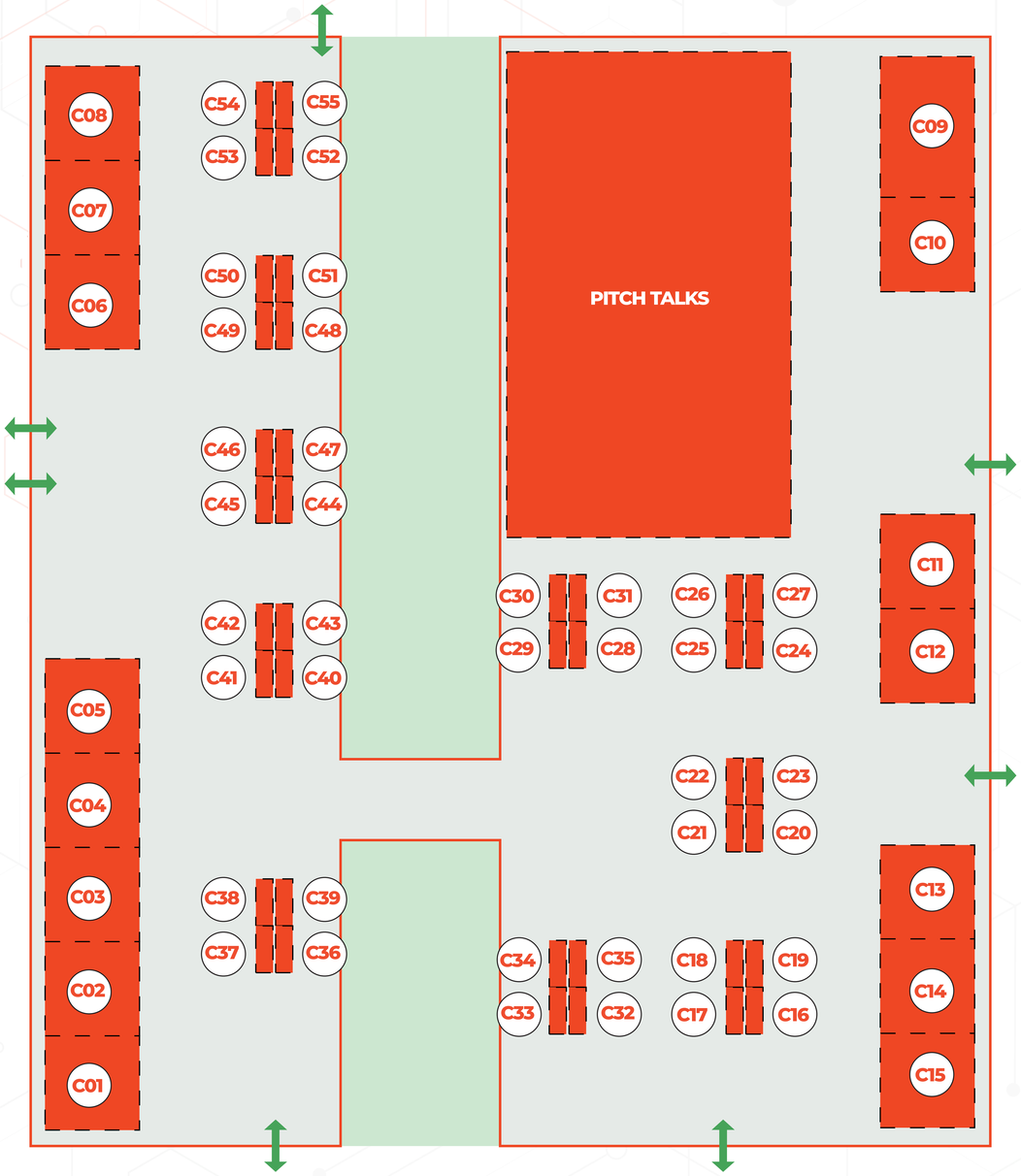

- **C01** CIH BANK
- **C02** CRÉDIT AGRICOLE DU MAROC
- **C03** SOGÉ
- **C04** BANQUE CENTRALE POPULAIRE
- **C05** BANK OF AFRICA
- **C06** AL BARID BANK
- **C07** SOCIÉTÉ MAROCAINE D'INGÉNIERIE TOURISTIQUE - SMIT
- **C08** DIEZE
- **C09** MGD BY DAGA
- **C10** CDG INVEST
- **C11** INCUBATEUR DIGITAL SOLIDAIRE
- **C12** FÉDÉRATION DES INDUSTRIES CULTURELLES ET CRÉATIVES - FICC / CGEM
- **C13** AMMC
- **C14** FONDS MOHAMMED VI POUR L'INVESTISSEMENT (FM6I)
- **C15** TAMWILCOM
- **C16** KOKORO GAMES
- **C17** ASHIRA STUDIO
- **C18** JUNE STUDIO
- **C19** KELBOX STUDIO
- **C20** CLOVER STUDIO

HALL C FLOOR PLAN

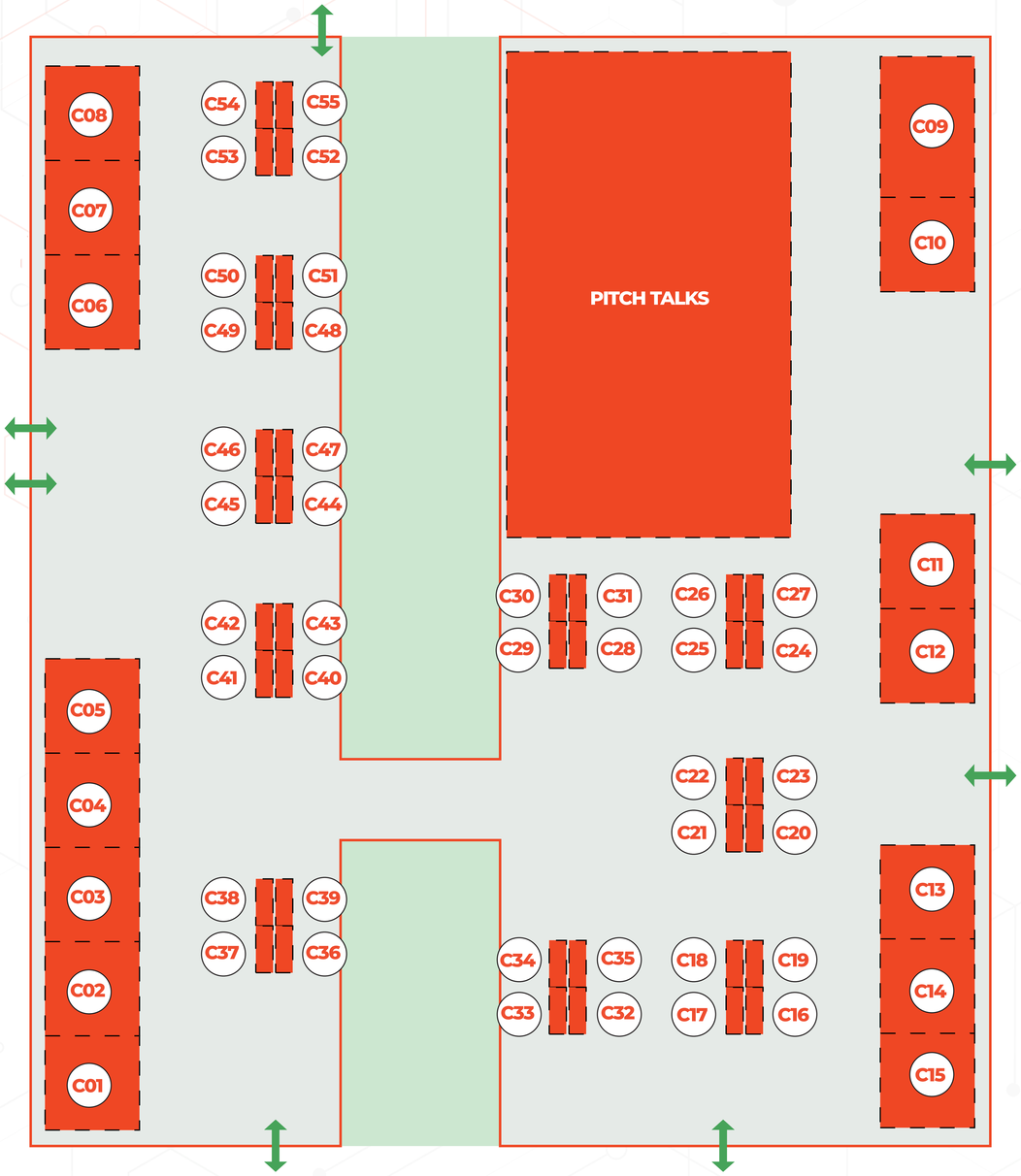

- C21 DINOMITE STUDIOS
- C22 NEXTLEVEL AR
- C23 QASBAHLABS
- C24 4MATES GAMES - APPGURU
- C25 DROPLEET
- C26 OUTCAST DIGITAL
- C27 SEELYDOT STUDIO
- C28 WASK TEAM
- C29 GEEK MAROC AGENCY
- C30 GEEK CULTURE AGENCY
- C31 LGAMING.MA
- C32 AJB GAMES STUDIO
- C33 BMJ DIGITAL SERVICES
- C34 FRANTIC
- C35 ENIGMA STUDIO
- C36 TRIAXIS STUDIO
- C37 MS-STOON
- C38 A314 MAROC
- C39 KNC LAB
- C40 INSPIRIGENCE

HALL C FLOOR PLAN

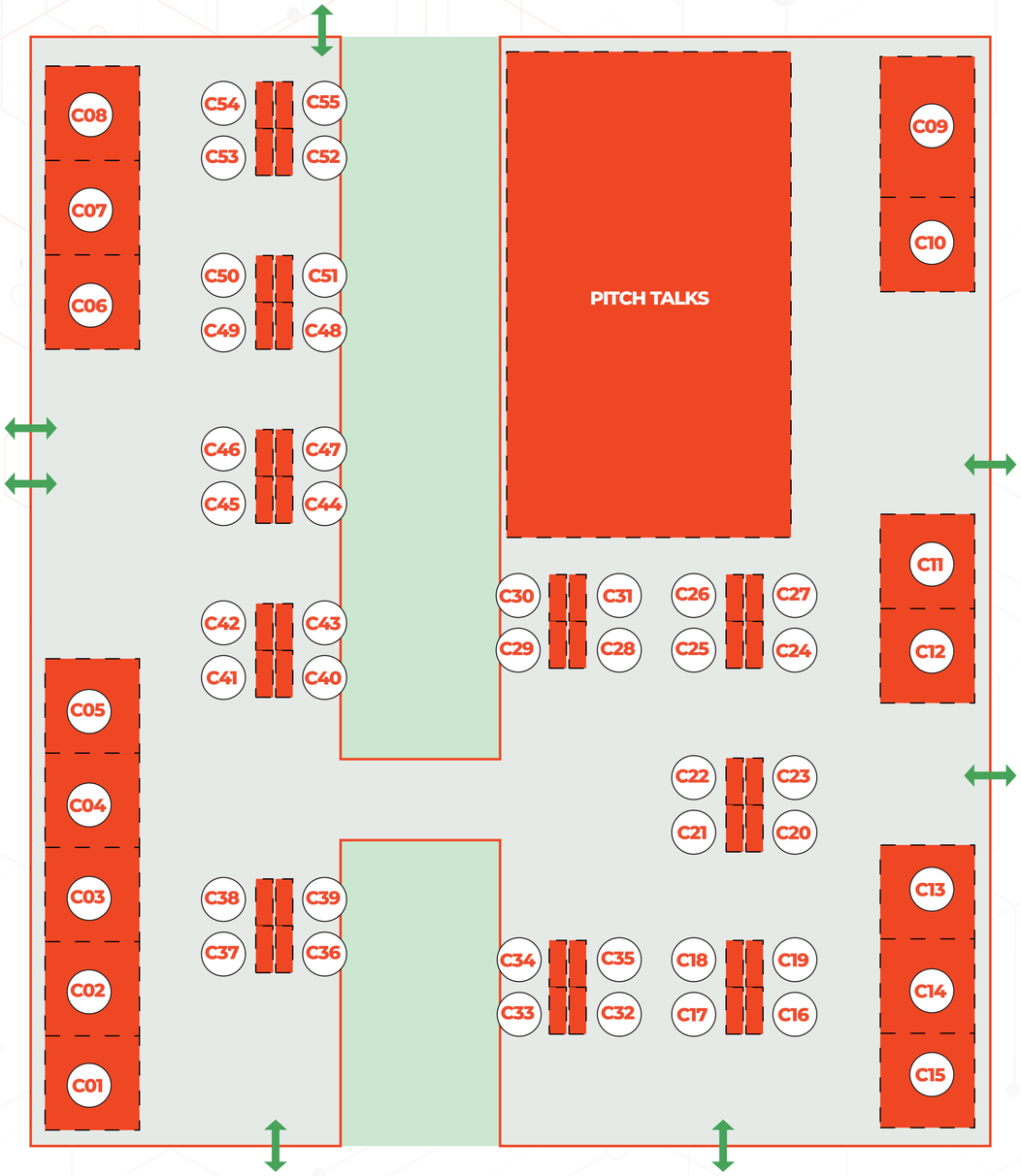

- C41 FLOW MOTION SCHOOL (RASMART)
- C42 ALKHARIQUN
- C43 MATHPUNK CHRONICLES
- C44 IZI EXPLORER
- C45 INCLUSIVE MEDINA
- C46 OCTAV
- C47 FX HOUSE
- C48 ATLASTUDIO
- C49 ARTISTIY DIGITAL
- C50 DIGITAL VIRGO
- C51 YAKO
- C52 LWACHONE
- C53 VINCENTE GAMES
- C54 ESPORT ELITE CHAMPIONS
- C55 LGAME.GG